Wo wir uns befinden

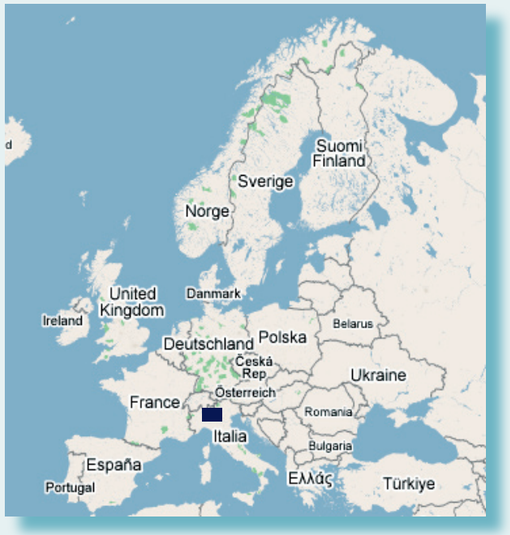

MARCO FARINA

V. Dell'Artigianato, 26 - Frazione Mirabello
22063 Cantù (CO) ITALY
Tel. +39 031 734890 Fax. +39 031 735684
E-mail: info@farinamarco.com
www.farinamarco.com

AZIENDA CERTIFICATA
UNI EN ISO 9001 : 2000
NISZERT

MARCO FARINA

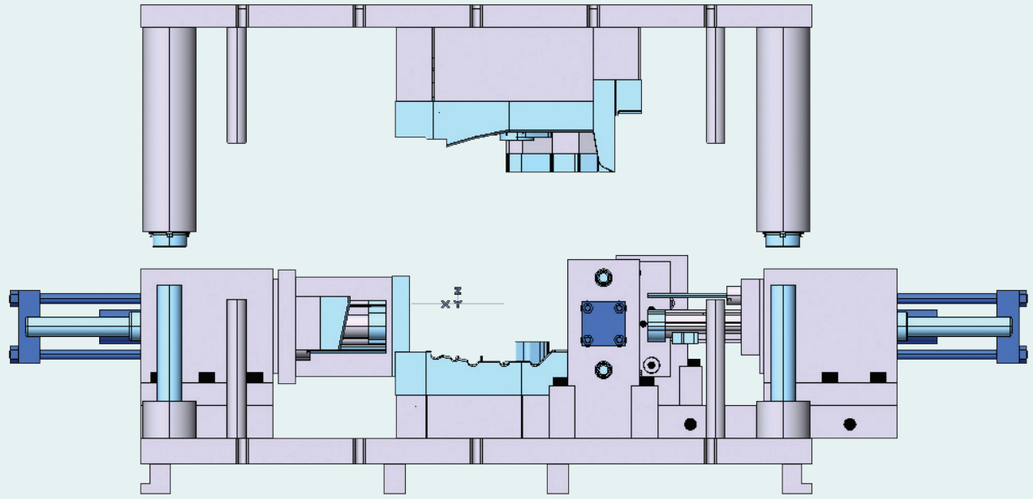

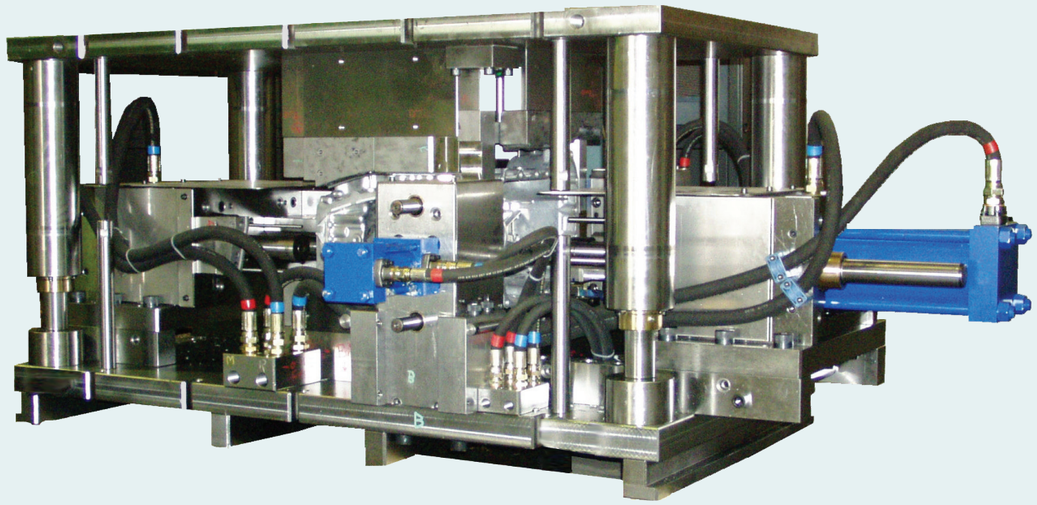

Entgratwerkzeuge und Prüflehren

ENTWICKLUNG UND ENGINEERING

- Eigene Konstruktionsabteilung mit CAD 3D;
- Einlesen von Datensätzen aus Catia, Pro-E, Unigraphics (UG), .IGS und .STP;
- Sicher FTP- Datenübertragung.

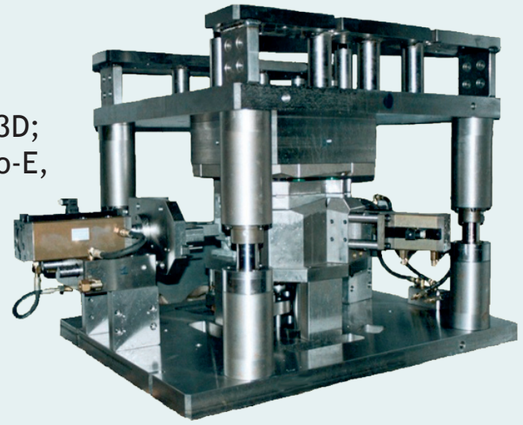

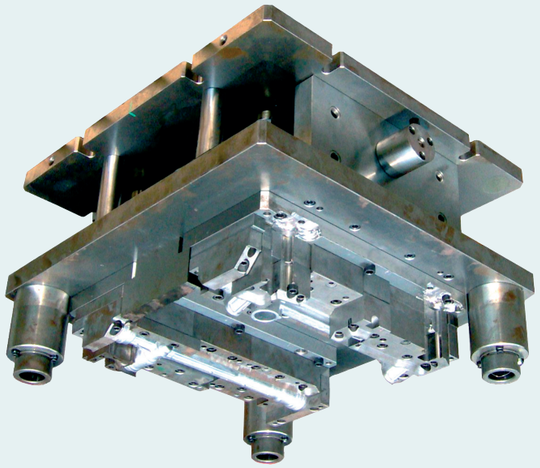

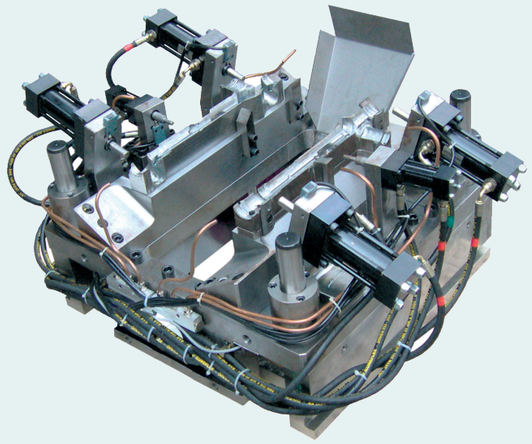

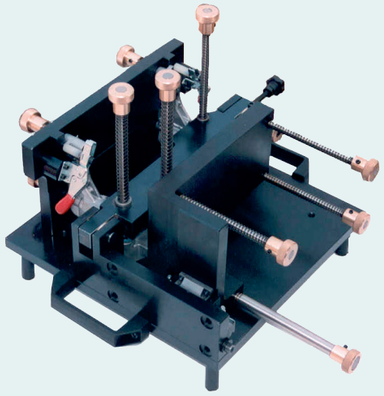

PRODUKTE

- Werkzeuge für das Entgraten von Druckgussteilen aus Aluminium und Magnesium;
- Werkzeuge mit integrierter Abtrennung des Gießlaufes;
- Werkzeuge mit Einheiten zum Bohren und Gewindeschneiden;
- Prüflehren zur Kontrolle der entgrateten Gussteile.

www.farinamarco.com

UNSERE VORTEILE

- Pünktlichkeit und Flexibilität der Lieferungen;
- Orientierung auf die Kundenanforderungen;
- Unternehmen nach UNI EN ISO 9001:2000 zertifiziert.

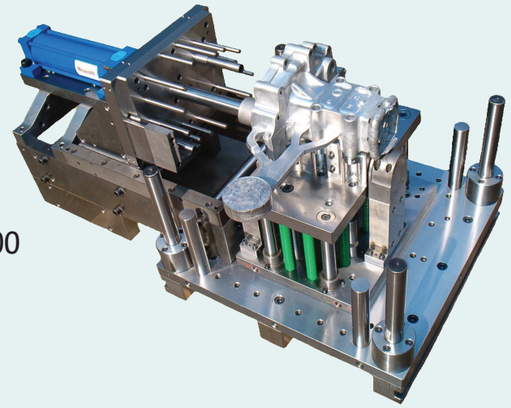

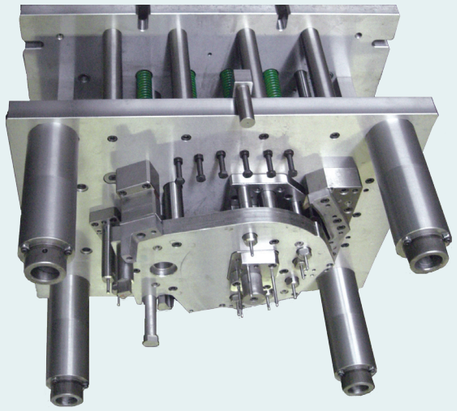

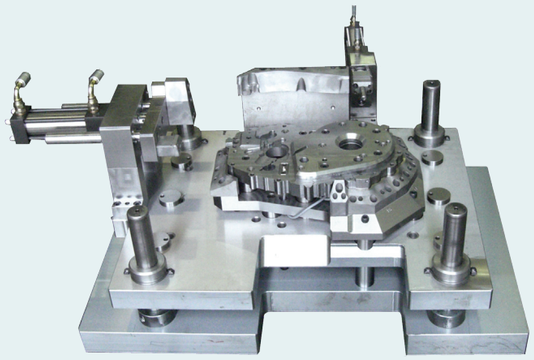

MAßKONTROLLE, BEMUSTERUNG UND VORSERIEN

- Maßkontrolle von Gussteilen mit 3D- Messmaschine;
- Bemusterung der Entgratwerkzeuge im Hause;
- Möglichkeit zur Vorserienproduktion mit hydraulischer 600 kN- Presse im Hause.

www.farinamarco.com